www.ersatzteil-service.de

VARI®

Gestrüpp-Mäher

BDR-595D

Adela

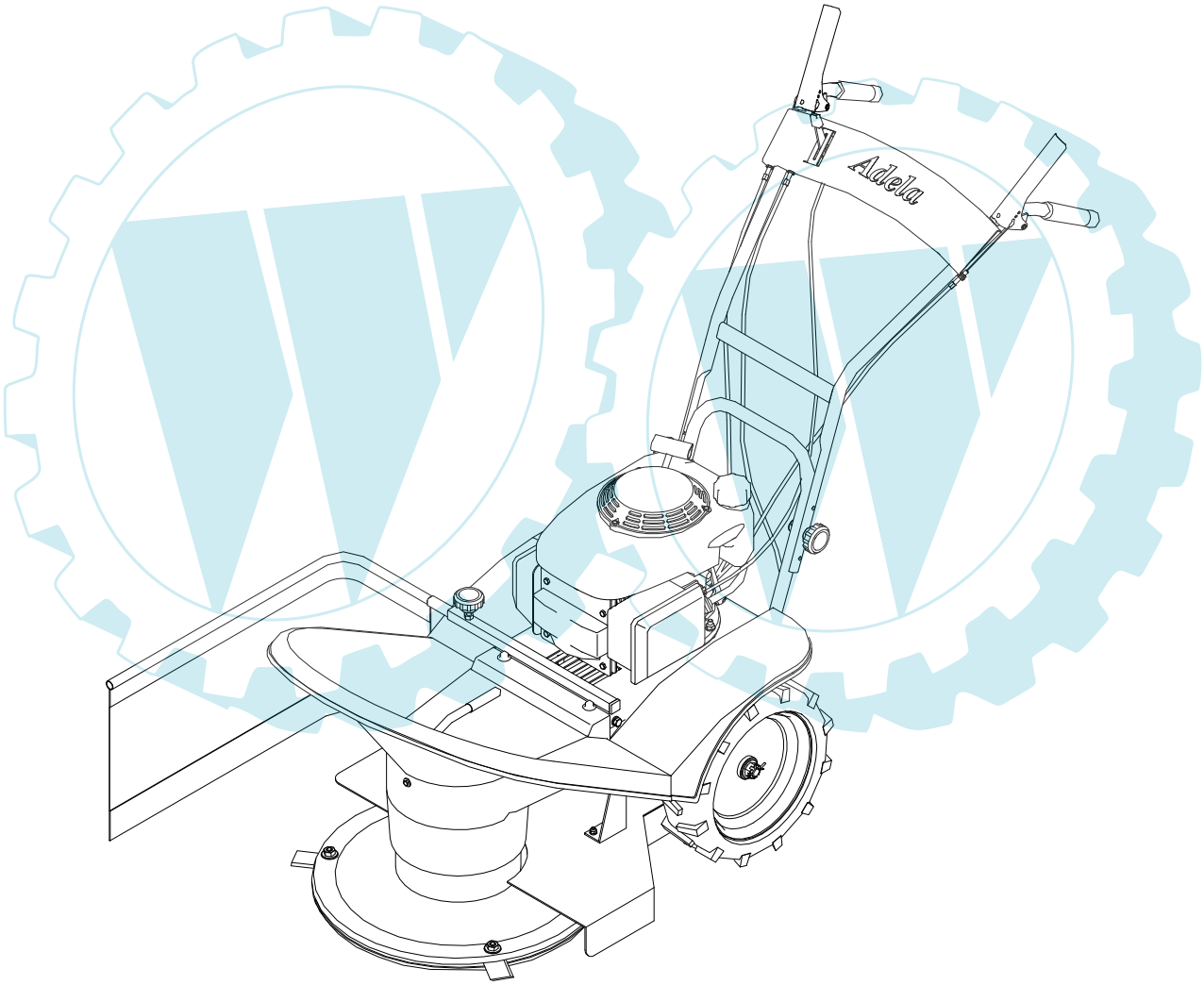

Ersatzteilliste

Ihr Ersatzteilspezialist im Internet

www.ersatzteil-service.de

1. Verkleidungen

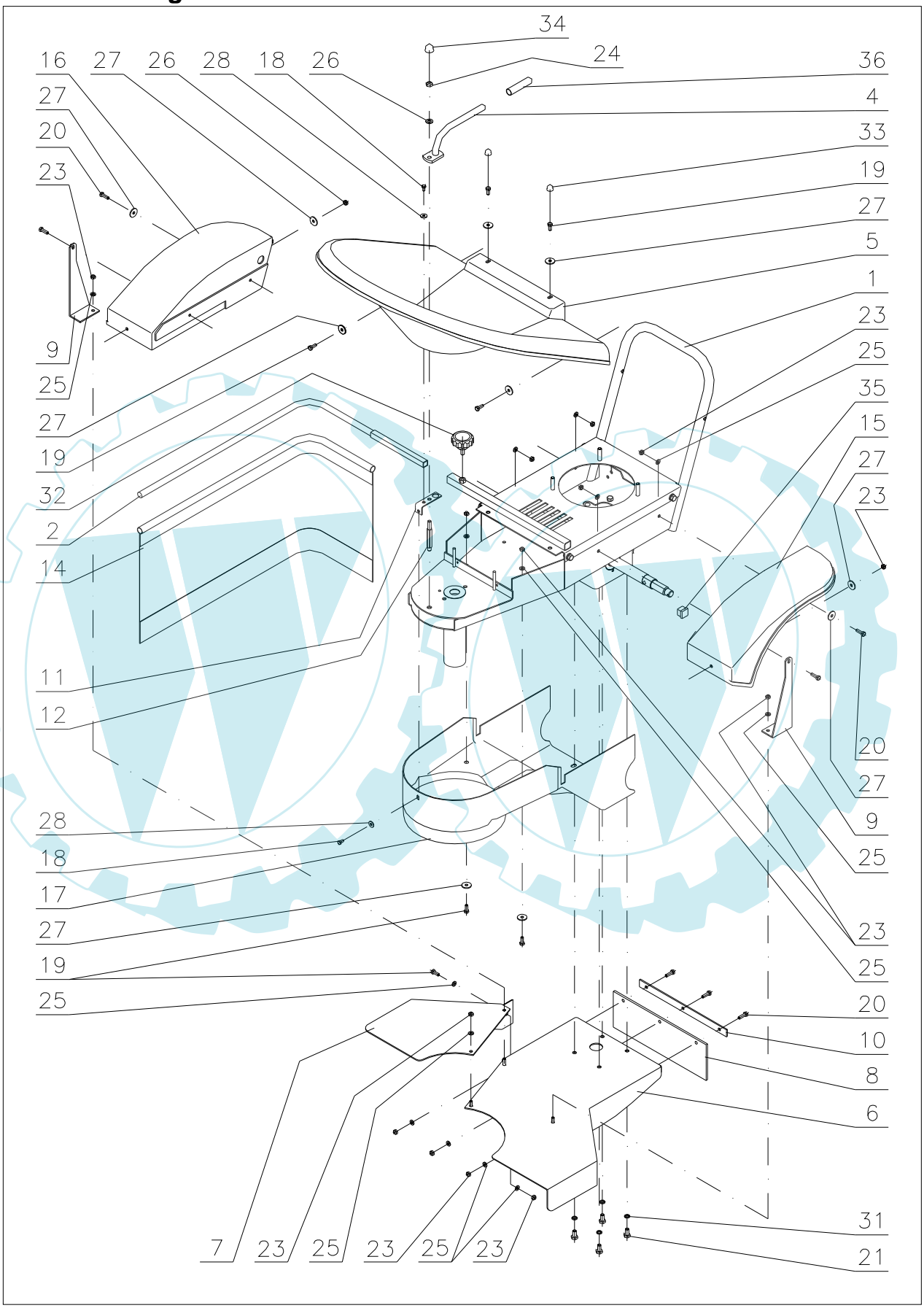

Ihr Ersatzteilspezialist im Internet

www.ersatzteil-service.de

Verkleidungen

Pos.	Bezeichnung	Abmessung	Zeichnung-Norm	Best.-Nr.	St.
1	Rahmen		22 9 1536 050	196 001	1
2	Blendenhalter		22 9 1856 005	169 016	1
3					
4	Griff		22 9 8044 009	196 016	1
5	Obere Verkleidung		22 9 8545 034	196 049	1
6	Mähscheibenverkleidung		22 9 8549 016	196 050	1
7	Verkleidungsaufsatz		32 0 8542 039	196 051	1
8	Schmutzfänger		32 0 8530 036	189 115	1
9	Verkleidungshalter		32 0 1530 132	196 048	2
10	Unterlage für Schmutzfänger		32 0 9230 010	182 010	1
11	Verkleidungsverbindung		622 9 1540 010	196 507	1
12	Säule		632 0 1520 051	196 527	1
13					
14	Blende		632 0 1840 072	196 512	1
15	Kotflügel links		632 0 8545 045	196 506	1
16	Kotflügel rechts		632 0 8545 046	196 505	1
17	Untere Verkleidung		632 0 8545 068	196 549	1
18	Schraube	M5x10	ČSN 02 1103.25	195 525	2
19	Schraube	M6x16	ČSN 02 1103.25	189 552	5
20	Schraube	M6x20	ČSN 02 1103.25	189 551	7
21	Schraube	M8x16	ČSN 02 1103.25	106 547	4
22					
23	Mutter	M6	ČSN 02 1492.25	168 516	15
24	Mutter	M8	ČSN 02 1492.25	104 622	1
25	Unterlegscheibe	6,4	ČSN 02 1702.15	189 571	14
26	Unterlegscheibe	8,4	ČSN 02 1702.15	131 517	1
27	Unterlegscheibe	6,6	ČSN 02 1727.15	169 508	10
28	Unterlegscheibe	5,5	ČSN 02 1729.25	195 531	2
29					
30					
31	Unterlegscheibe	8,2	ČSN 02 1740.05	104 574	4
32	Sternschraube	M8x20 D.50 "JJZ"	EUROPLAST	171 525	1
33	Mutterkappe	034-03-M6	SUNAP Neratovice	169 505	2
34	Mutterkappe	034-03-M8 (13)	SUNAP Neratovice	169 504	1
35	Vierkantstopfen	056-20x20	SUNAP Neratovice	169 506	1
36	Zylindrische Verkleidung	14x70 rot	VINYL-FLEX	189 578	1

Ihr Ersatzteilspezialist im Internet

www.ersatzteil-service.de

2. Lenkholme

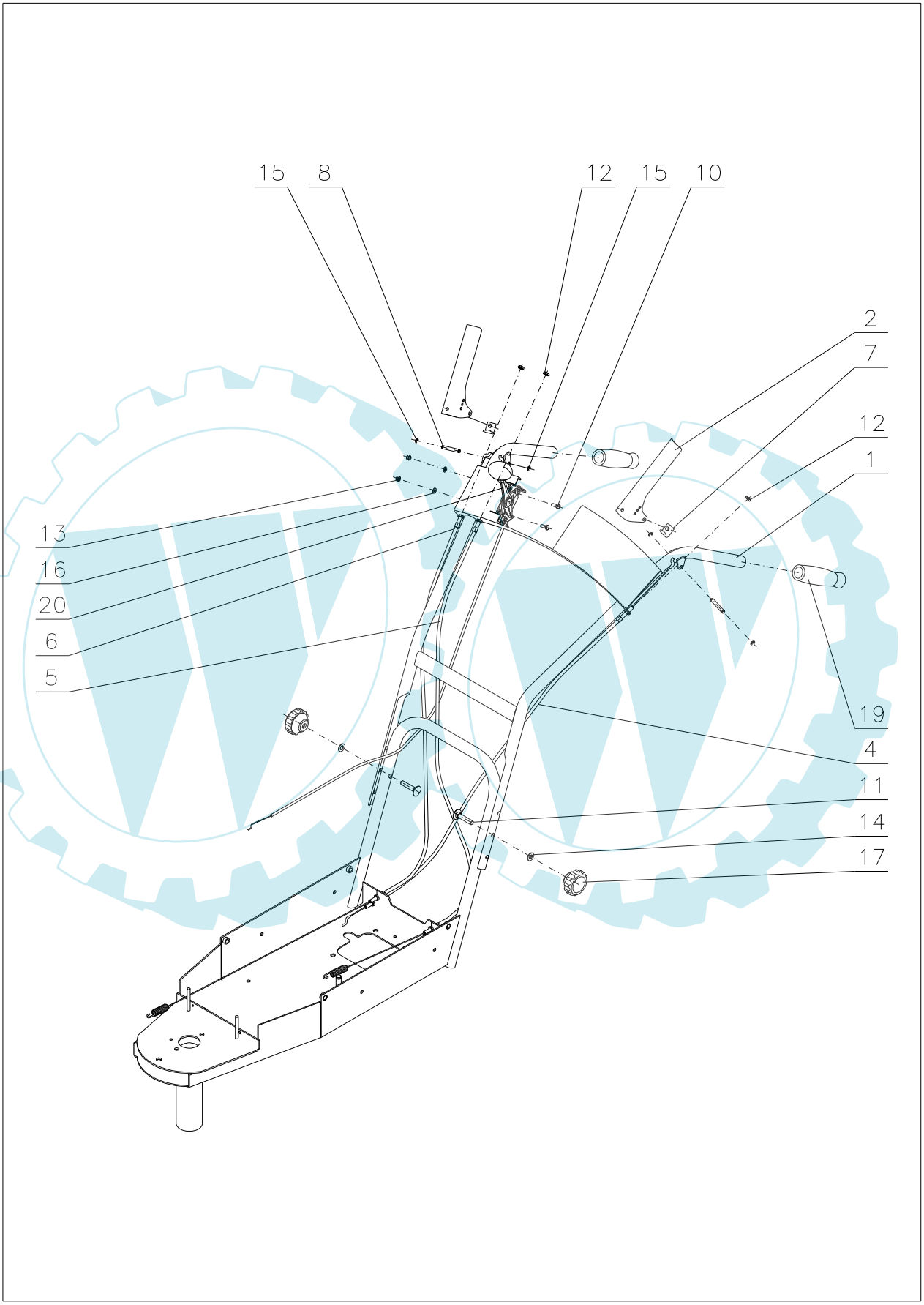

Ihr Ersatzteilspezialist im Internet

www.ersatzteil-service.de

Lenkholme

Pos.	Bezeichnung	Abmessung	Zeichnung-Norm	Best.-nr.	St.
1	Lenkholme geschweißt		22 9 8078 059	196 002	1
2	Betätigungshebel		32 0 8058 009	196 013	2
3					
4	Bowdenzug der Kupplung		622 9 8074 044	196 515	1
5	Bowdenzug der Rolle		622 9 8074 045	196 516	1
6	Bowdenzug der Bremse		622 9 8074 046	196 517	1
7	Hebelanschlag		632 0 8065 002	196 519	2
8	Hebelbolzen		632 0 9311 157	196 520	2
9					
10	Schraube	M5x10	ČSN 02 1103.25	195 525	2
11	Schraube	M8x50	ČSN 02 1319.25	189 593	2
12	Mutter	M6	ČSN 02 1401.25	1800141	3
13	Mutter	M5	ČSN 02 1492.25	105 518	2
14	Unterlegscheibe	8,4	ČSN 02 1702.15	131 517	2
15	Bügelring	4	ČSN 02 2929.05	189 576	4
16	Unterlegscheibe	5,3	ČSN 02 1702.15	189 581	2
17	Kunststoffstern	M8-D.50 "JJW"	EUROPLAST	189 521	2
18					
19	Gummigriff	ART 773 schwarz		195 518	2
20	Gashebel	1AT09007	32 1 8058 011	196 548	1

Ihr Ersatzteilspezialist im Internet

www.ersatzteil-service.de

3. Mähscheibenantrieb

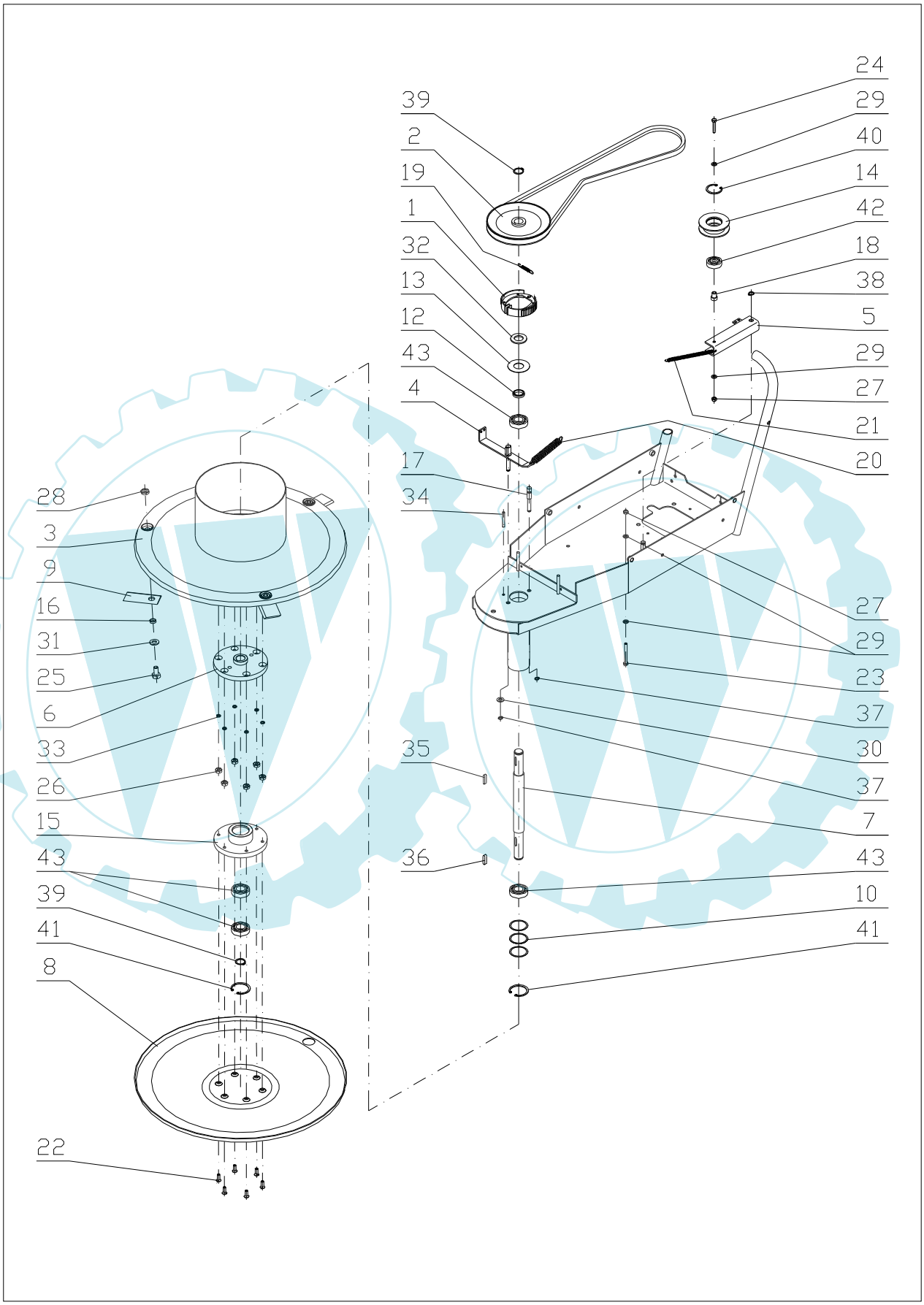

Ihr Ersatzteilspezialist im Internet

www.ersatzteil-service.de

Mähscheibenantrieb

Pos.	Bezeichnung	Abmessung	Zeichnung-Norm	Best.-Nr.	St.
1	Bremsbacke		22 9 1664 024	189 014	2
2	Getriebene Riemenscheibe		22 9 3325 012	189 004	1
3	Obere Scheibe		22 9 5025 011	196 056	1
4	Bremsnocken		22 9 8032 048	196 003	1
5	Rollenarm		32 0 3330 034	196 010	1
6	Mitnehmer		32 0 3821 017	189 058	1
7	Antriebswelle		32 0 3822 022	196 005	1
8	Untere Scheibe		32 0 5020 011	189 057	1
9	Messer		32 0 6030 009	189 060	3
10	Distanzscheibe	42/36/0,1	32 0 9220 024	110 012	3
11					
12	Abstandsring		32 0 9220 199	189 011	1
13	Abdeckung		32 1 9220 126	127 014	1
14	Rolle		632 0 3325 040	189 586	1
15	Flansch		632 0 3821 015	189 059	1
16	Verschleißbuchse	14	632 0 9220 205	189 061	3
17	Backenbolzen		632 0 9311 152	196 524	1
18	Lagerbuchse der Rolle		632 0 9320 071	196 528	1
19	Feder der Bremsbacke		632 0 9746 044	189 511	1
20	Feder	TZ1,8x16,2x63x20	FEVOZ Slavičín	169 514	1
21	Feder	T 080.088.0632	FEVOZ Slavičín	184 553	1
22	Schraube	M6x14	ČSN 02 1151.25	189 557	6
23	Schraube	M6x45	ČSN 02 1103.25	195 523	1
24	Schraube	M6x30	ČSN 02 1103.25	184 552	1
25	Schraube	M10x20	ČSN 02 1103.55	1512527	3
26	Mutter	M6	ČSN 02 1401.25	1800141	6
27	Mutter	M6	ČSN 02 1492.25	168 516	2
28	Mutter	M10 (OK16)	ČSN 02 1403.25	111 503	3
29	Unterlegscheibe	6,4	ČSN 02 1702.15	189 571	4
30	Unterlegscheibe	8,4	ČSN 02 1702.15	131 517	1
31	Unterlegscheibe	10,5	ČSN 02 1702.15	189 567	3
32	Unterlegscheibe	21	ČSN 02 1702.15	124 530	1
33	Unterlegscheibe	6,1	ČSN 02 1740.05	6510920	6
34	Stift	5x40	ČSN 02 2156	196 502	1
35	Feder	5e7x5x25	ČSN 02 2562	189 574	1
36	Feder	6x6x25	ČSN 02 2562	169 503	1
37	Sicherungsring	8	ČSN 02 2930	195 534	2
38	Sicherungsring	10	ČSN 02 2930	6021519	1
39	Sicherungsring	20	ČSN 02 2930	110 515	2
40	Sicherungsring	35	ČSN 02 2931	126 503	1
41	Sicherungsring	42	ČSN 02 2931	136 506	2
42	Lager	6300 2RS	ČSN 02 4630	189 585	1
43	Lager	6004 2RS	ČSN 02 4630	9943158	4

Anmerkung:
1) zur Maschine wird ein Hülsenschlüssel Nr. 16 mit Griff mitgeliefert
2) für den Messerwechsel wird ein Satz unter folgender Bezeichnung geliefert:
Ersatzmessersatz 12 9 8565 144 189 066

Ihr Ersatzteilspezialist im Internet

www.ersatzteil-service.de

4. Radantrieb

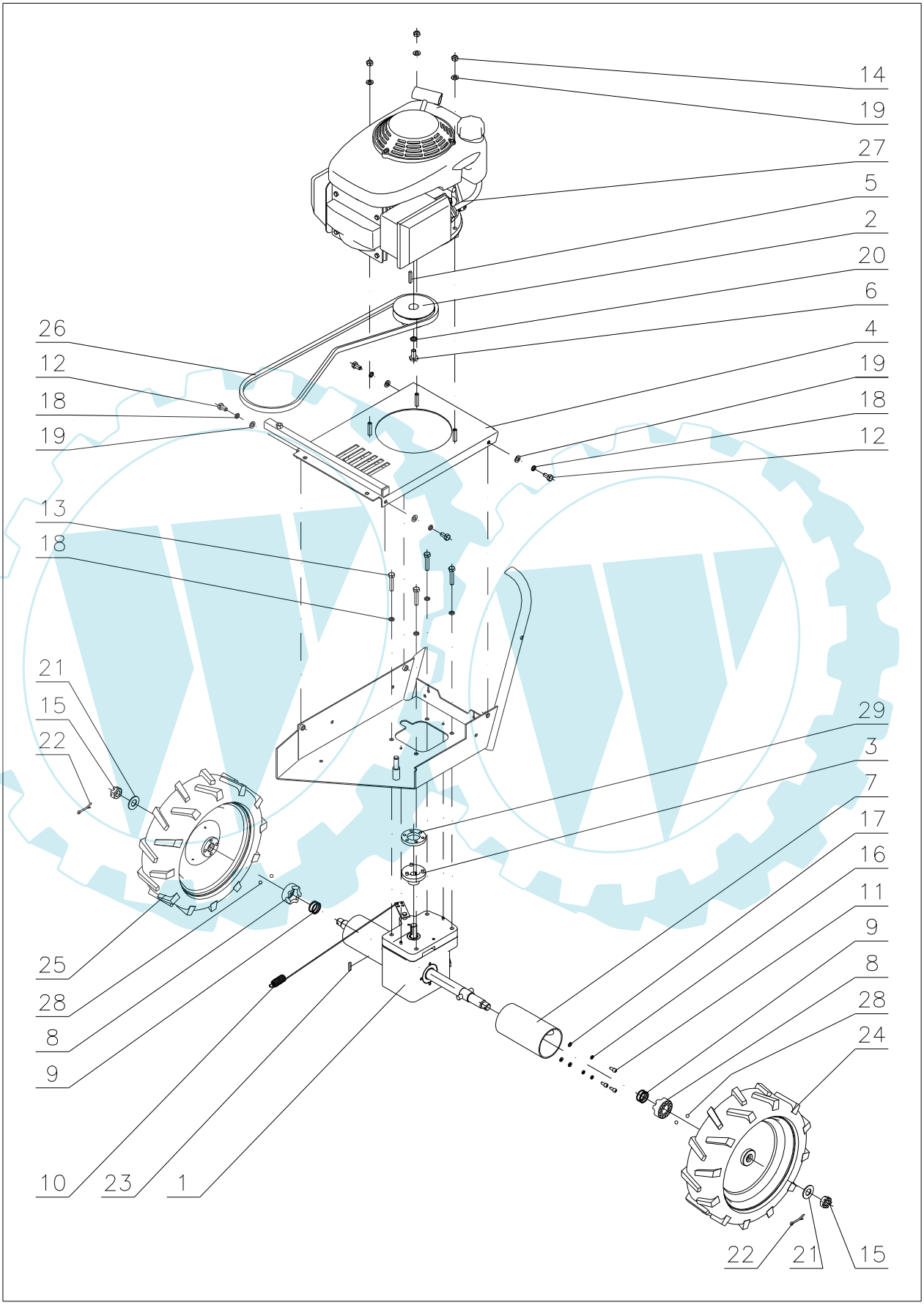

Ihr Ersatzteilspezialist im Internet

www.ersatzteil-service.de

Radantrieb

Pos.	Bezeichnung	Abmessung	Zeichnung-Norm	Best.-Nr.	St.
1	Getriebe BDR-595		22 9 3282 052	196 014	1
2	Antriebsscheibe		22 9 3325 032	196 046	1
3	Getriebenes Kupplungsglied		32 0 3625 029B	196 045	1
4	Motorplatte		22 9 8032 049	196 007	1
5	Feder	3/16"	32 0 3330 021	189 036	1
6	Schraube	W 3/8"	32 0 9016 057	105 011	1
7	Manschette		632 0 1642 008	189 507	2
8	Freilaufkupplung		632 0 8021 026	196 509	2
9	Feder		632 0 9746 046	189 512	2
10	Radkupplungsfeder		632 0 9746 056	196 518	1
11	Schraube	M5x12	ČSN 02 1143.50	189 580	6
12	Schraube	M8x16	ČSN 02 1103.25	106 547	4
13	Schraube	M8x40	ČSN 02 1103.25	196 503	4
14	Mutter	M8	ČSN 02 1492.25	104 622	3
15	Mutter	M16x1,5	ČSN 02 1412.25	189 560	2
16	Unterlegscheibe	5,1	ČSN 02 1740.05	127 512	6
17	Unterlegscheibe	5,3	ČSN 02 1702.15	189 581	6
18	Unterlegscheibe	8,2	ČSN 02 1740.05	104 574	8
19	Unterlegscheibe	8,4	ČSN 02 1702.15	131 517	7
20	Unterlegscheibe	10,2	ČSN 02 1740.05	106 530	1
21	Unterlegscheibe	17	ČSN 02 1702.25	189 566	2
22	Splint	4x32	ČSN 02 1781.05	189 577	2
23	Feder	4x4x18	ČSN 02 2562	196 508	1
24	Linkes Rad	3.00-8 EP-007	ET-91590	s. unten	1
25	Rechtes Rad	3.00-8 EP-007	ET-91590	s. unten	1
26	Keilriemen	X13x1300 Ld 6T6K	OPTIBELT	196 504	1
27	Motor HONDA	GCV 160		171 535	1
28	Kugel	D. 7,144		189 575	4
29	Gummizwischenglied		632 0 9220 231	196 545	1

Anmerkung: zum einfacheren Radwechsel werden Räder mit aufgepressten Kugeln (Pos. 28) unter folgender Bezeichnung geliefert:

Linkes Rad	22 1 1770 024	189 042	1
Rechtes Rad	22 1 1770 025	189 043	1

Ihr Ersatzteilspezialist im Internet

www.ersatzteil-service.de

5. Getriebe

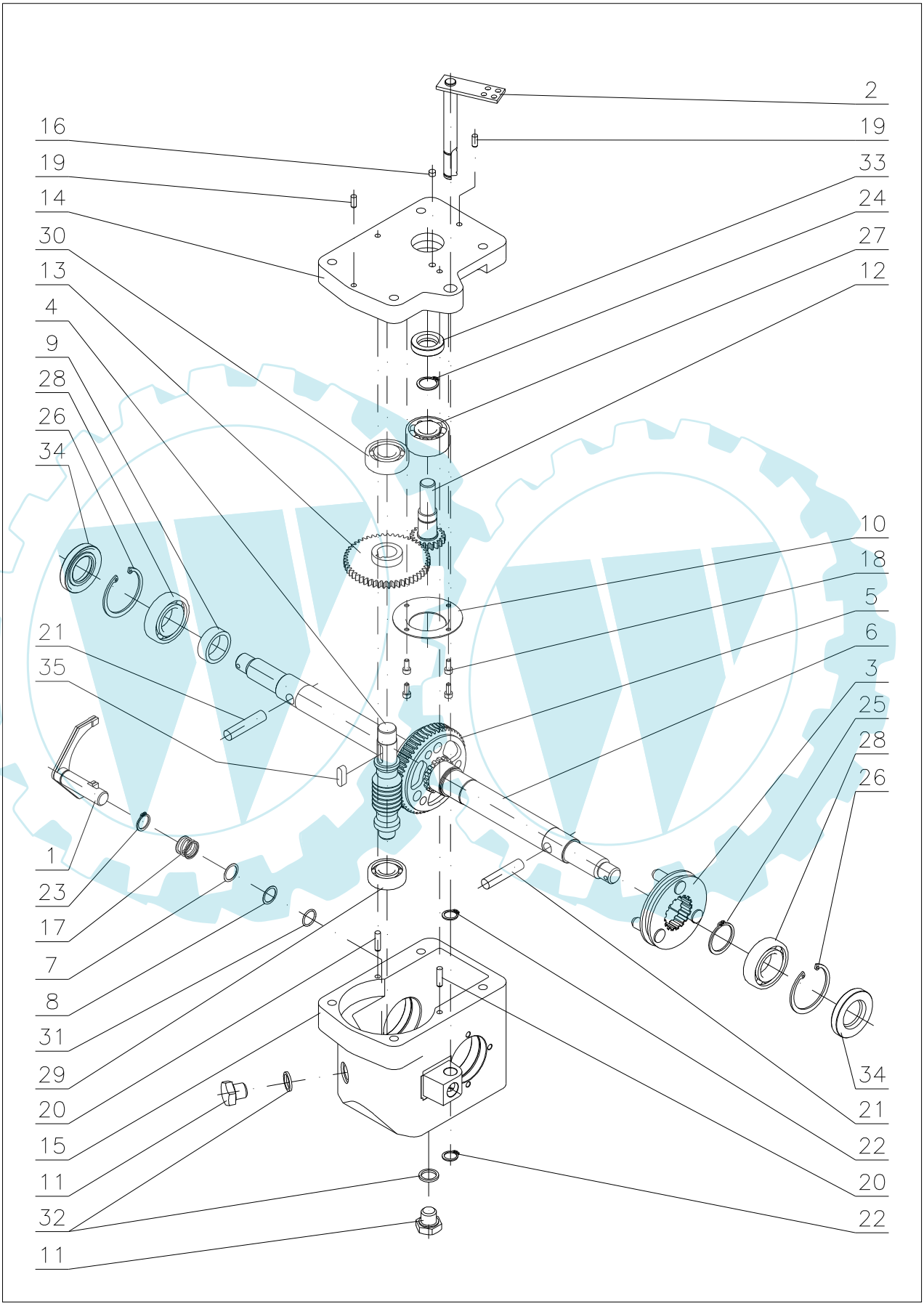

Ihr Ersatzteilspezialist im Internet

www.ersatzteil-service.de

Getriebe

Pos.	Bezeichnung	Abmessung	Zeichnung-Norm	Best.-Nr.	St.
1	Gabel geschweißt		22 1 3330 013A	189 078	1
2	Hebel komplett		22 9 3330 017	196 022	1
3	Mitnehmerscheibe komplett		22 9 3616 006	189 029	1
4	Schnecke	2:54	32 0 3214 028	196 023	1
5	Schneckenrad		32 0 3221 016	196 027	1
6	Welle-Radachse		32 0 3814 008	189 028	1
7	Begrenzungsscheibe	20/14,2/0,2	32 0 9220 115	127 027	1
8	Begrenzungsscheibe	20/14,2/0,3	32 0 9220 114	127 026	1
9	Abstandsring 10,7		32 0 9220 195	189 032	1
10	Schale		32 0 9220 197	196 032	1
11	Stopfen		32 1 9016 036	106 050	2
12	Ritzel 19 Zähne		632 0 3014 010	196 530	1
13	Rad 51 Zähne		632 0 3021 028	196 529	1
14	Deckel		632 0 3253 044	196 511	1
15	Kasten		632 0 3253 045	196 510	1
16	Filz		632 0 9520 045	189 528	1
17	Feder		632 0 9746 047	189 527	1
18	Schraube	M4x10	ČSN 02 1143.50	196 521	4
19	Stift	5x12	ČSN 02 2150	196 522	2
20	Stift	5x20	ČSN 02 2150	189 556	2
21	Stift	10x45	ČSN 02 2150	2010260	2
22	Sicherungsring	12	ČSN 02 2930	6021502	2
23	Sicherungsring	14	ČSN 02 2930	110 513	1
24	Sicherungsring	17	ČSN 02 2930	110 514	1
25	Sicherungsring	28	ČSN 02 2930	189 553	1
26	Sicherungsring	47	ČSN 02 2931	126 504	2
27	Lager	3203	ČSN 02 4630	196 533	1
28	Lager	6005	ČSN 02 4630	129 535	2
29	Lager	6202	ČSN 02 4630	9943131	1
30	Lager	6203	ČSN 02 4630	106 507	1
31	Ring	18x14	ČSN 02 9280.2	189 591	1
32	Ring	14x18 AL	ČSN 02 9310.3	106 539	2
33	Gufero-Wellendichtung	17x30x7	ČSN 02 9401.0	9943223	1
34	Gufero-Wellendichtung	25x47x7	ČSN 02 9401.0	124 505	2
35	Feder	6x6x20	ČSN 022562	196 536	1

Ihr Ersatzteilspezialist im Internet

www.ersatzteil-service.de

VARI®

Trommelmäher
Reihe BDR-585/595

Nachtrag zu den Ersatzteillisten
Wichtige technische Änderungen

Ihr Ersatzteilspezialist im Internet

www.ersatzteil-service.de

1. Kupplung

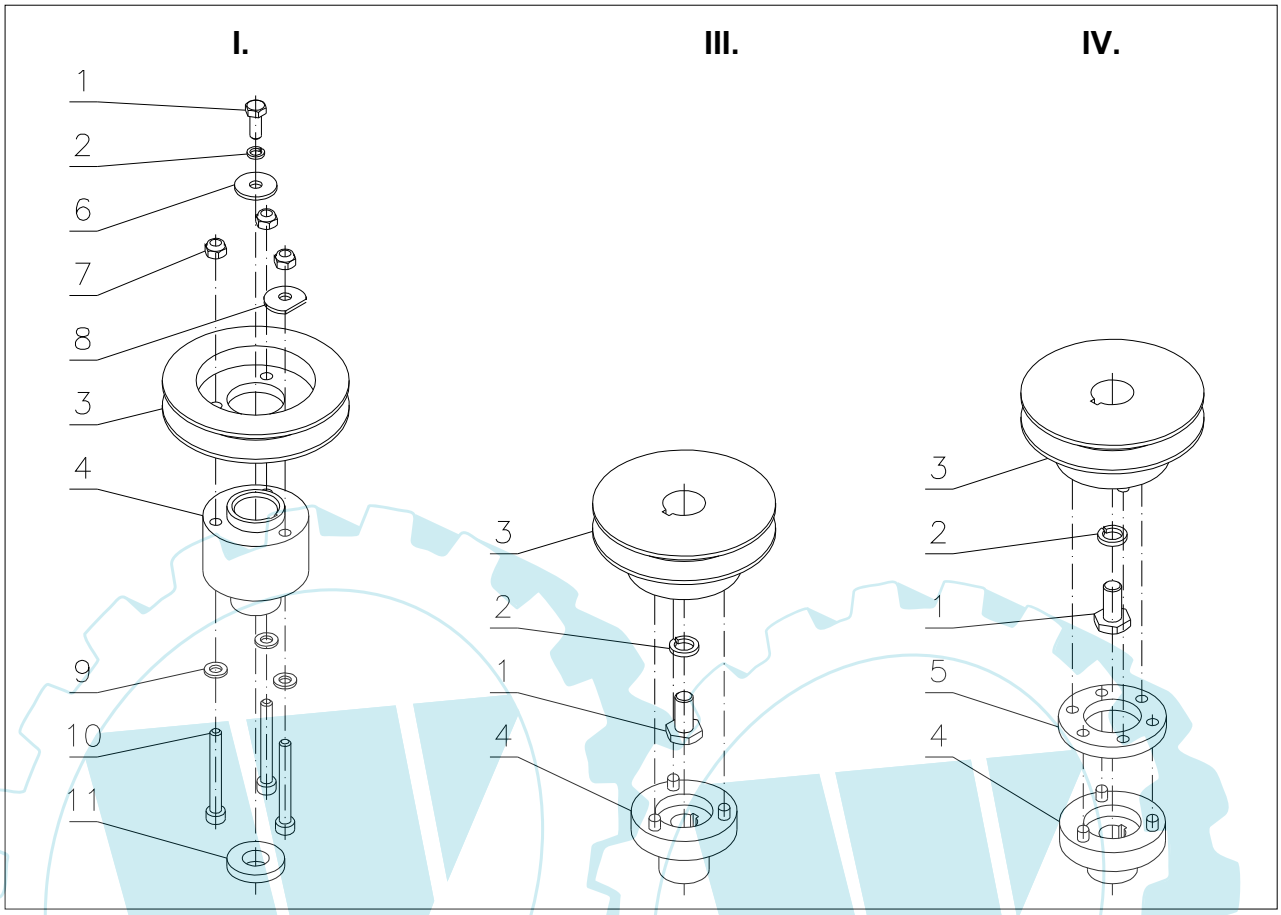

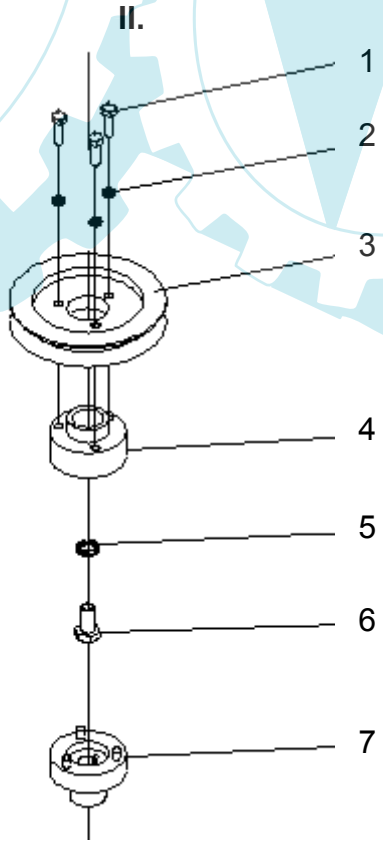

Ihr Ersatzteilspezialist im Internet

www.ersatzteil-service.de

I. Riemenscheibe mit Kunststoffnabe

(BDR-585 Adela)

Pos.	Bezeichnung	Abmessung	Zeichnung-Norm	Best.-Nr.	St.
1	Schraube	M6x16	ČSN 02 1103.25	189 552	1
2	Unterlegscheibe	6,1	ČSN 02 1740.05	6510920	1
3	Treibende Riemenscheibe	A13-90	32 0 3325 044	189 033	1
4	Riemenscheibennabe		632 0 3325 043B	182 518	1
5					
6	Unterlegscheibe	6,6	ČSN 02 1727.15	169 508	1
7	Mutter	M6	ČSN 02 1492.25	168 516	3
8	Unterlegscheibe		32 0 9220 216	189 067	1
9	Unterlegscheibe	6,4	ČSN 02 1702.15	189 571	3
10	Schraube	M6x50	ČSN 02 1143.55	189 549	3
11	Distanzscheibe		32 0 9220 220	189 073	1

II. Riemenscheibe mit treibendem Kupplungsglied

(BDR-585E EuroAdela)

Pos.	Bezeichnung	Abmessung	Zeichnung-Norm	Best.-Nr.	St.
1	Schraube	M6x20	ČSN 02 1103.25	189 551	3
2	Unterlegscheibe	6,1	ČSN 02 1740.05	6510920	3
3	Treibende Riemenscheibe	A13-95	32 0 3325 044	189 033	1
4	Treibendes Kupplungsglied		22 9 3325 027	182 052	1
5	Unterlegscheibe	10,5	ČSN 02 1745.05	124 527	1
6	Schraube	W 3/8“	32 0 9016 057	105 011	1
7	Getriebenes Kupplungsglied		22 9 3625 014	182 053	1

III. Stiftkupplung

Reihe BDR-595 (Baujahr 2003)

Pos.	Bezeichnung	Abmessung	Zeichnung-Norm	Best.-Nr.	St.
1	Schraube	W 3/8“	32 0 9016 057	105 011	1
2	Unterlegscheibe	10,2	ČSN 02 1740.05	106 530	1
3	Treibende Riemenscheibe	Ø88	22 9 3325 030	196 026	1
4	Getriebenes Kupplungsglied		32 0 3625 029	196 025	1

Ihr Ersatzteilspezialist im Internet

www.ersatzteil-service.de

IV. Stiftkupplung mit Gummizwischenglied

Reihe BDR-595 (Baujahr seit 2004)

Pos.	Bezeichnung	Abmessung	Zeichnung-Norm	Best.-Nr.	St.
1	Schraube	W 3/8“	32 0 9016 057	105 011	1
2	Unterlegscheibe	10,2	ČSN 02 1740.05	106 530	1
3	Treibende Riemenscheibe	Ø88	22 9 3325 032	196 046	1
4	Getriebenes Kupplungsglied		32 0 3625 029B	196 045	1
5	Gummizwischenglied		632 0 9220 231	196 545	1

Anmerkung: Kupplungen I. - III. werden nicht mehr hergestellt und die Ersatzteile sind nicht mehr lieferbar. Diese Varianten immer mit der kompletten Kupplung IV. (BestellNr. 196 054) ersetzten.

Ihr Ersatzteilspezialist im Internet

www.ersatzteil-service.de

2. Mähscheibe

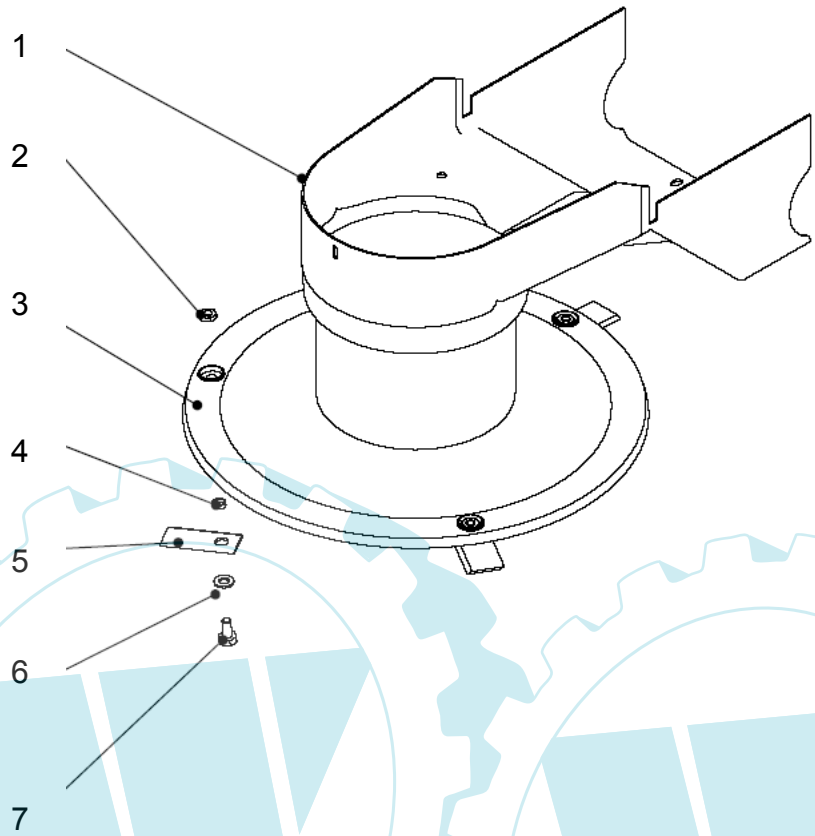

Hohe Scheibe I					
Pos.	**Bezeichnung**	**Abmessung**	**Zeichnung-Norm**	**Best.-Nr.**	**St.**
1	Untere Verkleidung		632 0 8545 068	196 549	1
2	Mutter	M10 (OK16)	ČSN 02 1403.25	111 503	3
3	Obere Scheibe		22 9 5025 011	196 056	1
4	Verschleißbuchse	14	632 0 9220 205	189 061	3
5	Messer		32 0 6030 009	189 060	3
6	Unterlegscheibe	10,5	ČSN 02 1702.15	189 567	3
7	Schraube	M10x20	ČSN 02 1103.55	1512527	3

Anmerkung: Diese Mähscheibe benutzt man für alle Maschinen BDR-595GMI Adela 190 und für die Maschinen BDR-595D Adela und BDR-595D Yellow-Max seit September 2004. Bei den Maschinen BDR-595D Adela und BDR-595D Yellow-Max bis August 2004 und bei allen Maschinen BDR-585 Adela kann man sie statt der alten niedrigen Mähscheibe auch benutzen, man muss aber bei dem ersten Austausch gleichzeitig die untere Verkleidung (Pos. 1 in der Tabelle oben) tauschen.

Ihr Ersatzteilspezialist im Internet

www.ersatzteil-service.de

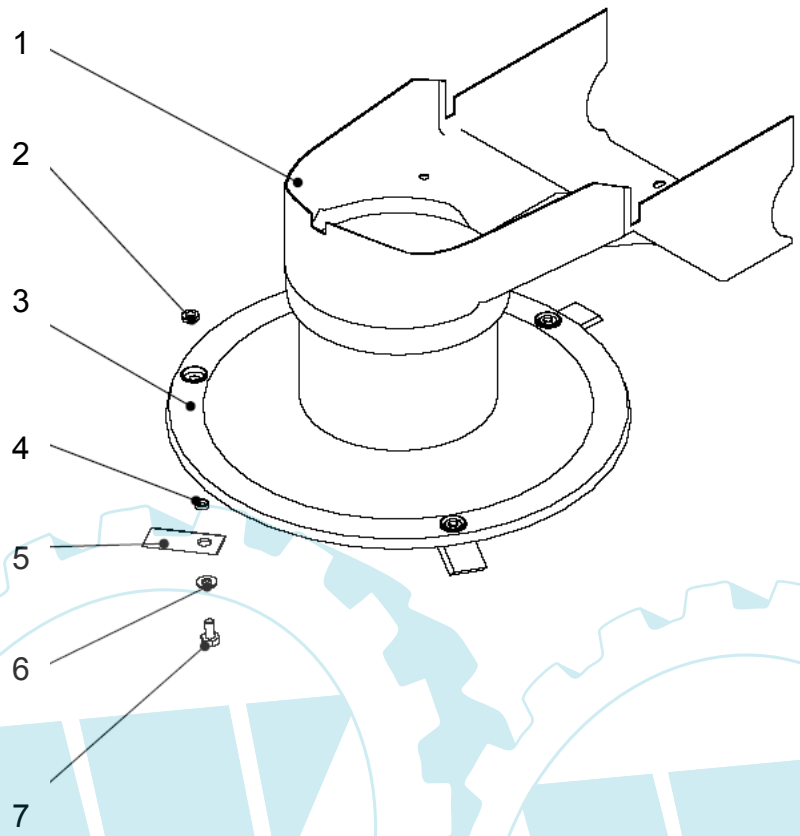

Hohe Scheibe II

Pos.	Bezeichnung	Abmessung	Zeichnung-Norm	Best.-Nr.	St.
1	Untere Verkleidung		632 0 8545 069	196 550	1
2	Mutter	M10 (OK16)	ČSN 02 1403.25	111 503	3
3	Obere Scheibe		22 9 5025 011	196 056	1
4	Verschleißbuchse	14	632 0 9220 205	189 061	3
5	Messer		32 0 6030 009	189 060	3
6	Unterlegscheibe	10,5	ČSN 02 1702.15	189 567	3
7	Schraube	M10x20	ČSN 02 1103.55	1512527	3

Anmerkung: Diese Mähscheibe benutzt man für die Maschinen BDR-595E EuroAdela seit dem Baujahr 2006. Für ältere Maschinen BDR-595E EuroAdela und für alle Maschinen BDR-585E EuroAdela kann man sie statt der alten niedrigen Mähscheibe auch benutzen, man muss aber bei dem ersten Austausch gleichzeitig die untere Verkleidung (Pos. 1 in der Tabelle oben) tauschen.

Ihr Ersatzteilspezialist im Internet

www.ersatzteil-service.de

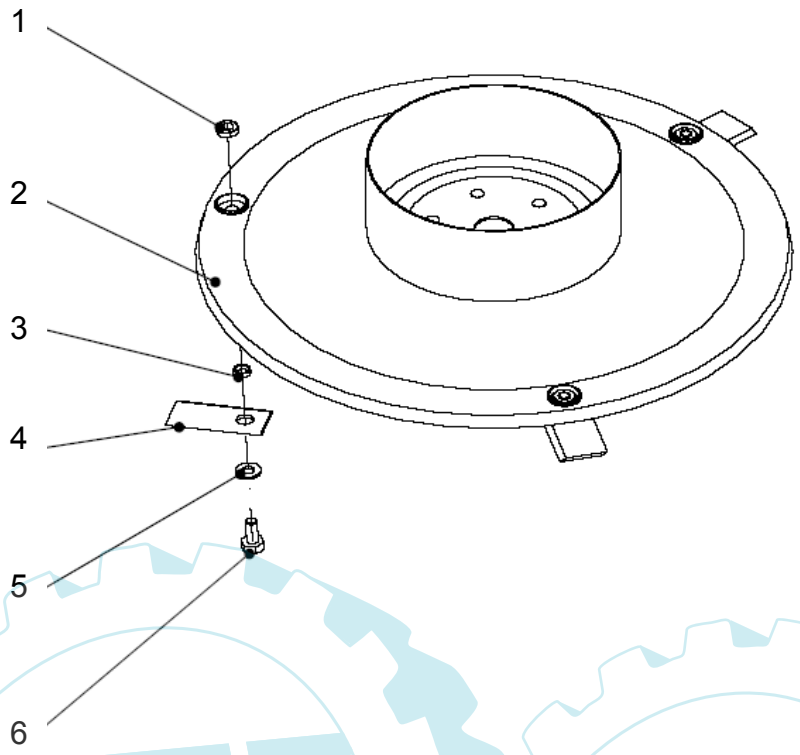

Niedrige Scheibe

Pos.	Bezeichnung	Abmessung	Zeichnung-Norm	Best.-Nr.	St.
1	Mutter	M10 (OK16)	ČSN 02 1403.25	111 503	3
2	Obere Scheibe		22 9 5025 007	189 056	1
3	Verschleißbuchse	14	632 0 9220 205	189 061	3
4	Messer		32 0 6030 009	189 060	3
5	Unterlegscheibe	10,5	ČSN 02 1702.15	189 567	3
6	Schraube	M10x20	ČSN 02 1103.55	1512527	3

Anmerkung: Diese Mähscheibe benutzt man als Ersatzteil für alle Maschinen, die mit der niedrigen Mähscheibe ausgestattet wurden, d.h.: alle Maschinen der Reihe BDR-585, die Maschinen BDR-595D Adela und BDR-595D Yellow-Max bis August 2004, die Maschinen BDR-595E EuroAdela bis Baujahr 2005 (inkl.) Bei dem ersten Austausch der Scheibe (Position Nr. 2) muss man jedenfalls auch die Positionen Nr. 1 und 6 tauschen.
Es ist auch möglich, die niedrige Scheibe durch die neue hohe Scheibe zu ersetzen, man muss aber auch die untere Verkleidung tauschen (siehe die Tabellen und Anmerkungen oben).

Übersicht der BestellNr. der unteren Verkleidungen zur niedrigen Scheibe (ohne Abbildung):
189 502 BDR-585 Adela
189 541 BDR-585E EuroAdela
196 501 BDR-595D Adela, BDR-595D Yellow-Max
196 513 BDR-595E EuroAdela

Ihr Ersatzteilspezialist im Internet